Руководство по эксплуатации



Термогигрометр

AMO P605

Содержание

1. Техника безопасности 3
2. Комплект поставки 4
3. Назначение прибора 5
4. Описание прибора 6
   4.1. Общее устройство 6
   4.2. Дисплей 6
5. Кнопки управления 7
6. Замена батарей 8
7. Технические характеристики 8
8. Гарантийные обязательства 10

ВНИМАНИЕ!

⚠ Руководство по эксплуатации содержит сведения о безопасной работе и надлежащем обращении с прибором. Внимательно изучите Руководство прежде чем использовать прибор.

⚠ Нарушение или небрежное исполнение рекомендаций Руководства по эксплуатации может повлечь поломку прибора или причинение вреда здоровью пользователя.

1. Техника безопасности

- Перед началом работы убедитесь в исправности прибора. Если корпус прибора поврежден, прибор работает некорректно или на дисплее отсутствует изображение, прекратите использование и обратитесь в сервисный центр AMO.
- Используйте прибор только по назначению, в противном случае безопасность эксплуатации может быть нарушена.
- Не открывайте корпус прибора, не пытайтесь ремонтировать или модифицировать прибор самостоятельно. Ремонт прибора должен производиться только квалифицированным специалистом сервисного центра AMO.

- Не храните и не используйте измеритель в местах с повышенной температурой и влажностью, сильным электромагнитным полем, во взрывоопасных и огнеопасных средах.
- Запрещается использовать абразивы, кислоту или растворители для очистки прибора.
- Замените батарейки, когда на экране появится символ «», чтобы избежать некорректных измерений;
- Во избежание протекания батарей извлеките их, если устройство долго не используется или хранится при температуре выше 50 °C.
- При перемещении прибора из одного помещения в другое (с различными условиями температуры/влажности) дайте ему время стабилизироваться перед началом измерений.

2. Комплект поставки

При покупке прибора проверьте комплектацию:

Наименование	Количество
Термогигрометр	1 шт.
Защитный чехол	1 шт.
Элемент питания типа AAA	2 шт.

Руководство по эксплуатации	1 экз.

В случае, если вы обнаружите отсутствие или повреждение какой-либо принадлежности, свяжитесь с продавцом.

3. Назначение прибора

AMO P605 — это стабильный, безопасный и надежный миниатюрный цифровой термогигрометр. Он использует специализированный чип для сбора и обработки данных в сочетании с прецизионными операционными усилителями для обработки сигналов и стабилизации напряжения, что обеспечивает низкое энергопотребление. Этот прибор широко применяется для измерения и мониторинга температуры и влажности в таких отраслях, как хранение и транспортировка зерна, архивное дело, управление материалами, сельское хозяйство, лесное хозяйство, животноводство, здравоохранение, учебные лаборатории, а также в общественных и жилых помещениях.

4. Описание прибора

4.1. Общее устройство



4.2. Дисплей

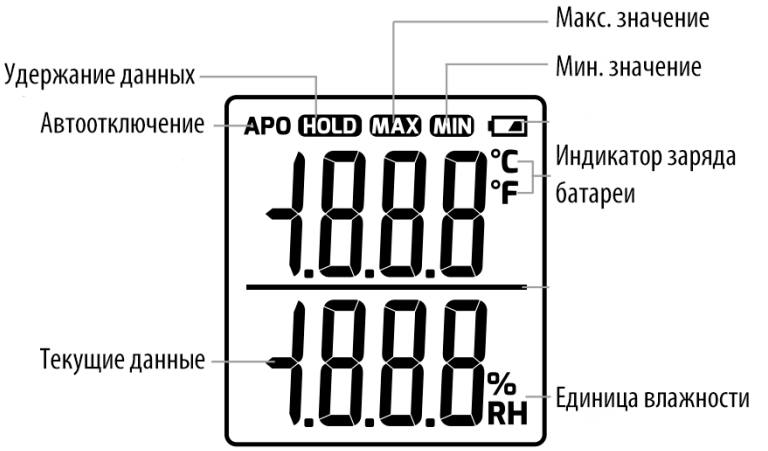

5. Кнопки управления

Кнопка ⏻. Нажатие на данную кнопку включает прибор. Повторное нажатие выключает его.

Прибор снабжен функцией автоотключения. При отсутствии активности более 15 минут устройство отключается. Для блокировки данной функции на выключенном приборе нажмите и удерживайте кнопку **HOLD**, одновременно нажмите кнопку ⏻. При выключенной функции автоотключения на дисплее не будет отображаться индикатор APO. При новом включении прибора функция активируется автоматически.

Кнопка ***MAX***. Нажатие этой кнопки позволяет переключать прибор между режимами измерения максимального и текущего значений. При выборе режима измерения максимального значения на дисплее будет отображаться соответственно, максимальное измеряемое значение.

Кнопка ***MIN***. Нажатие этой кнопки позволяет переключать прибор между режимами измерения минимального и текущего значений. При выборе режима измерения минимального значения на дисплее будет отображаться соответственно, минимальное измеряемое значение.

Кнопка **UNIT**. Нажатие этой кнопки позволяет переключать единицы измерения между °C и °F.

Кнопка ⊗. Нажатие этой кнопки включает или отключает подсветку экрана.

Кнопка **HOLD**. Нажатие на эту кнопку фиксирует текущее значение измерения на экране. Повторное нажатие на эту кнопку возвращает прибор в режим измерений.

6. Замена батарей

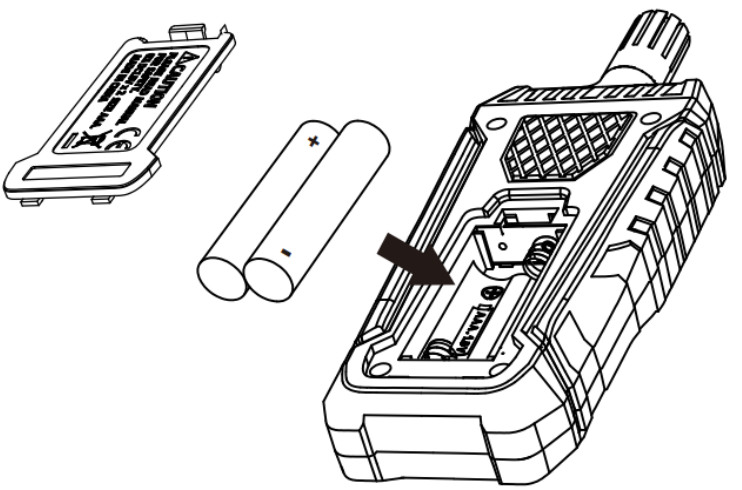

7. Технические характеристики

Характеристика	Значение
Диапазон измерений температуры	от -20 до +60 °C
Пределы допускаемой абсолютной погрешности измерений температуры	±1,5 °C

Диапазон измерений относительной влажности	от 10 до 80 %
Пределы допускаемой абсолют. погрешности измерений относ. влажности (при температуре окр. среды от +10 до +60 °С): - в диапазоне от 20 до 80 % - в остальном диапазоне	 ±5,0 ±8,0
Разрешающая способность дисплея прибора при измерении: - температуры - относительной влажности	 0,1 °С 0,1 %
Диапазон показаний относительной влажности	от 0 до 100 %
Габаритные размеры, не более	167 × 59 × 29 мм
Масса, не более	130 г
Напряжение питания постоянного тока	3 В (2 батареи типа «ААА»)
Рабочие условия эксплуатации: - температура окружающего воздуха - относительная влажность, не более	 от -20 до +60 °С 80 %

8. Гарантийные обязательства

- гарантийный срок составляет 12 месяцев;
- дата производства обозначена первыми 4-мя цифрами серийного номера;
- первые две цифры обозначают год производства, вторые две цифры - месяц;
- неисправности прибора, возникшие в процессе эксплуатации в течение всего гарантийного срока, будут устранены сервисным центром компании АМО;
- заключение о гарантийном ремонте может быть сделано только после диагностики прибора в сервисном центре компании АМО.

Гарантия не распространяется:

- на батареи, идущие в комплекте с прибором;
- на приборы с механическими повреждениями, вызванными неправильной эксплуатацией или применением некачественных компонентов третьих фирм;
- на приборы с повреждениями компонентов или узлов вследствие попадания на них грязи, песка, жидкостей и т.д.;

- на части, подверженные естественному износу.

Все споры, возникающие в процессе исполнения гарантийных обязательств, разрешаются в соответствии с действующим законодательством РФ.

amo-tools.com